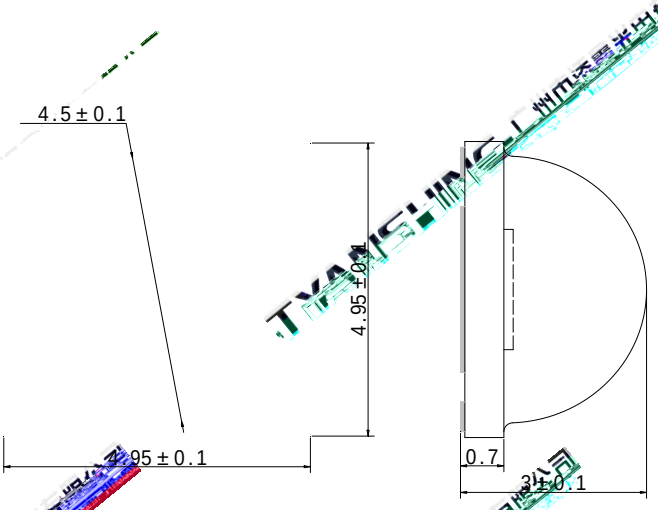

TYANSHINE 广州市添鑫光电有限公司
Guangzhou Tianxin Photoelectric Co.,Ltd

TYANSHINE 广州市添鑫光电有限公司 Guangzhou Tianxin Photoelectric Co.,Ltd

TYANSHINE
Guangzhou Tianxin Photoelectric Co.,Ltd

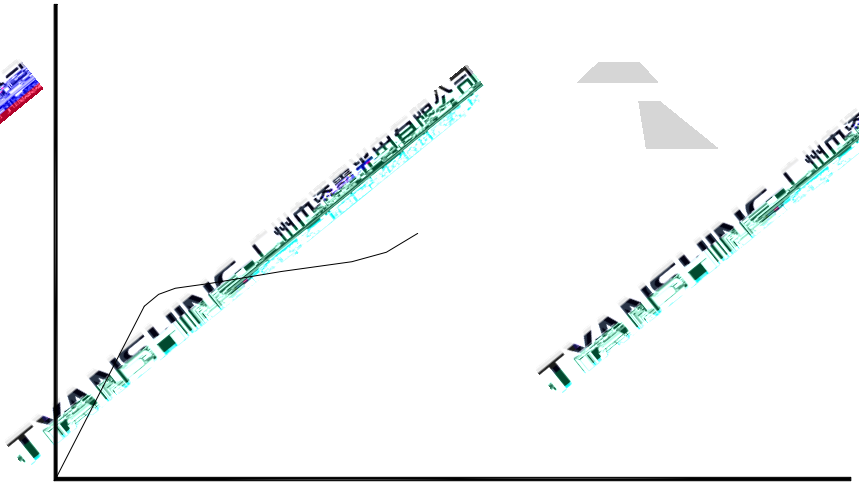

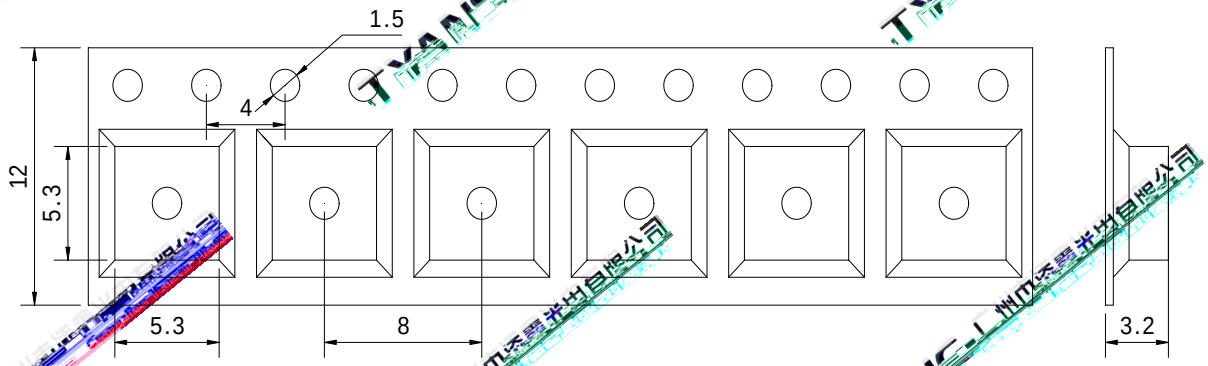
1.5
4
12
5.3
5.3
8
3.2

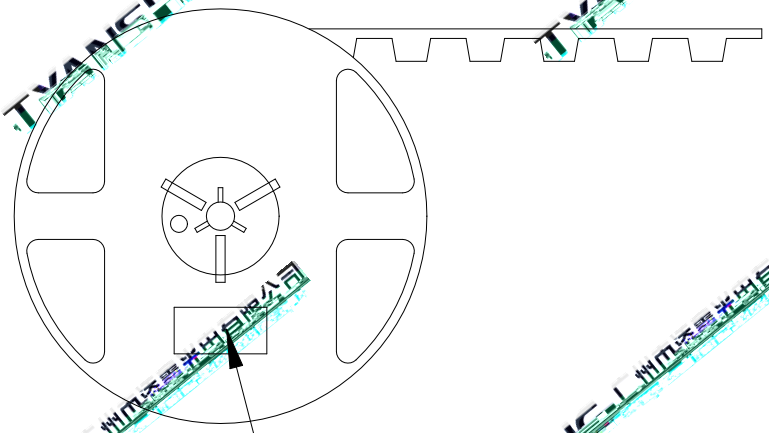
Printed label